MaxMobility GmbH
Von-Stauffenberg-Str. 47
72459 Albstadt
Tel. 07431-93913-0
eMail: info@maxmobility.de

YOMPER+

Kompatibilitätsprüfung

Abmessungen

Folgende Maße in mm werden benötigt.

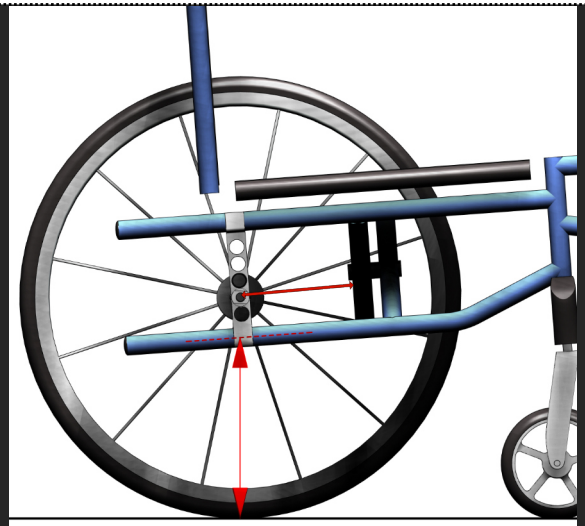

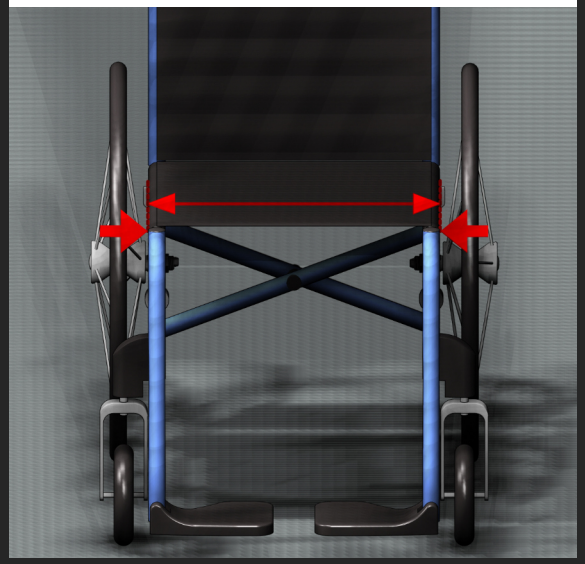

Fotos

Fotos von folgenden Ansichten werden benötigt.

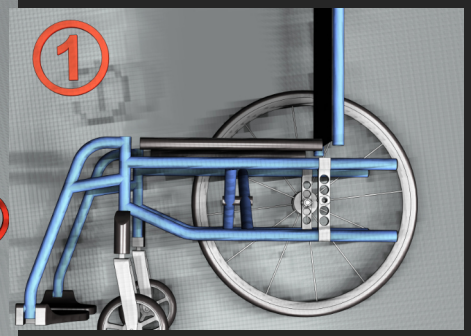

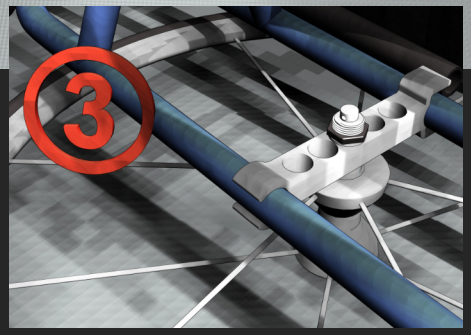

Rollstuhlangaben

Folgende Angaben zum Rollstuhl werden benötigt.

Wenn möglich, bitte eine technische Zeichnung beifügen.

- Hersteller
- Modell
- Baujahr
- Sitzbreite
- Sitztiefe
- Sitzhöhe hinten
- Sitzhöhe vorne